高亮度投影機

ALX500

台銀項次: 第一組 5~6項次
建議售價：

輕巧方便好攜帶，安裝容易好設定。5200流明高亮度，光源壽命可達2萬小時，正常光源下依舊看得清楚亮眼色彩。

MIT 3LCD

特　　色

- 5200流明高亮度
- 20000:1 高對比
- 桶形修正、邊角梯形修正
- 2 HDMI端子

1. 型號	ALX500 (商品驗證登錄證書號碼: CI438067080142)
2. 投影技術	三片 TFT LCD
3. 投影尺寸	30 ~ 300吋(210公分投影70吋畫面)
4.投影方式	前投、後投、懸掛皆可投影
5.畫素	2,359,296畫素
6.視訊畫素	掃瞄密度768條
7.亮度	5200流明
8.對比	20000:1
9.解析度	標準：XGA 1024x768； 支援：UXGA 1600x1200 / WUXGA 1920x1200
10.輸出畫面比例	4:3(標準) ；16:9(支援)
11.鏡頭規格	1.2倍光學變焦 / 具ZOOM 及 Focus 調整功能
12.投影距離	0.888 m ~ 10.937m
13.投射比例	1.48 ~ 1.78 :1
14.掃描頻率	水平：15~100KHz；垂直：24~85Hz
15.視頻相容性	PAL, SECAM, NTSC 4.43, PAL-M, PAL-N
16.HDTV相容性	480i, 480p, 576i, 576p, 720p, 1080i, 1080p
17.電腦相容	PC, VGA, SVGA, XGA, SXGA, WXGA, UXGA,WUXGA, Mac
18.梯形修正	自動(手動)垂直梯形修正： +/-30°,手動水平修正：+/-15° 手動梯形校正，邊角梯形修正，桶型修正
19.輸入端子	VGA x1(RGB: D-SUB 15 pin)；HDMI x2； Video x1； Audio in(mini jack, 3.5m) x1； Audio in(L/R)-RCA x1； USB-A 2.0 x1； USB-B x1(投影顯示)； RJ 45 x1(投影顯示)
20.輸出端子	VGA x1, Audio out (mini-jack,3.5mm) x1
21.控制端子	RS-232x1, RJ45 x1(控制),USB-B x1(for up-grade)
22.音源輸出	10W喇叭
23.尺寸	345mm(W)x261mm(H)x99mm(D)
24.重量	3.06 Kg
25.電源	AC 100V ~ 240V (具過熱自動斷電保護機制)
26.消耗電力	Max. 310W, Standby <0.5W
27.標準配件	遙控器(另附雷射指示器)、電源線、電腦線、快速安裝手冊

*以上規格即設備以實機為主，其他配備以市售原廠型錄為準。

外型尺寸

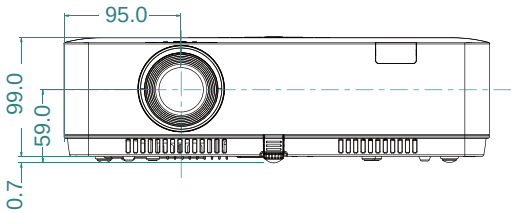

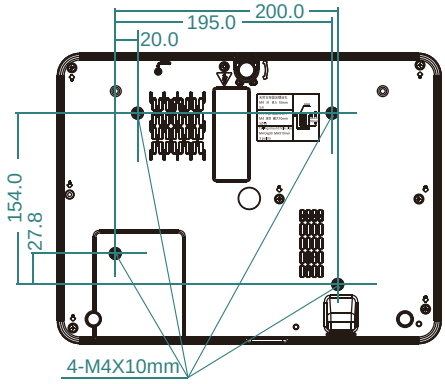
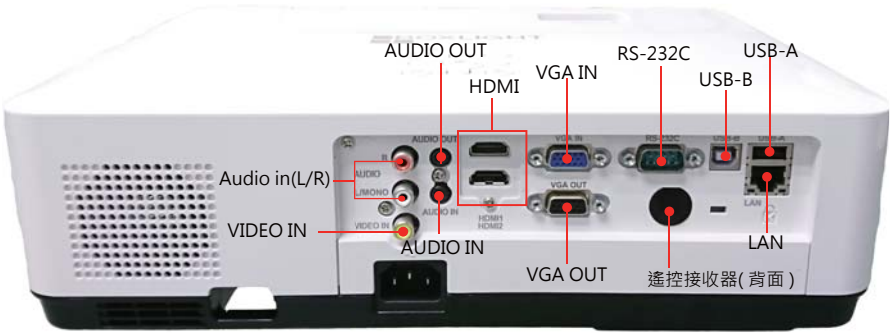
輸出入端子